女子シングルス

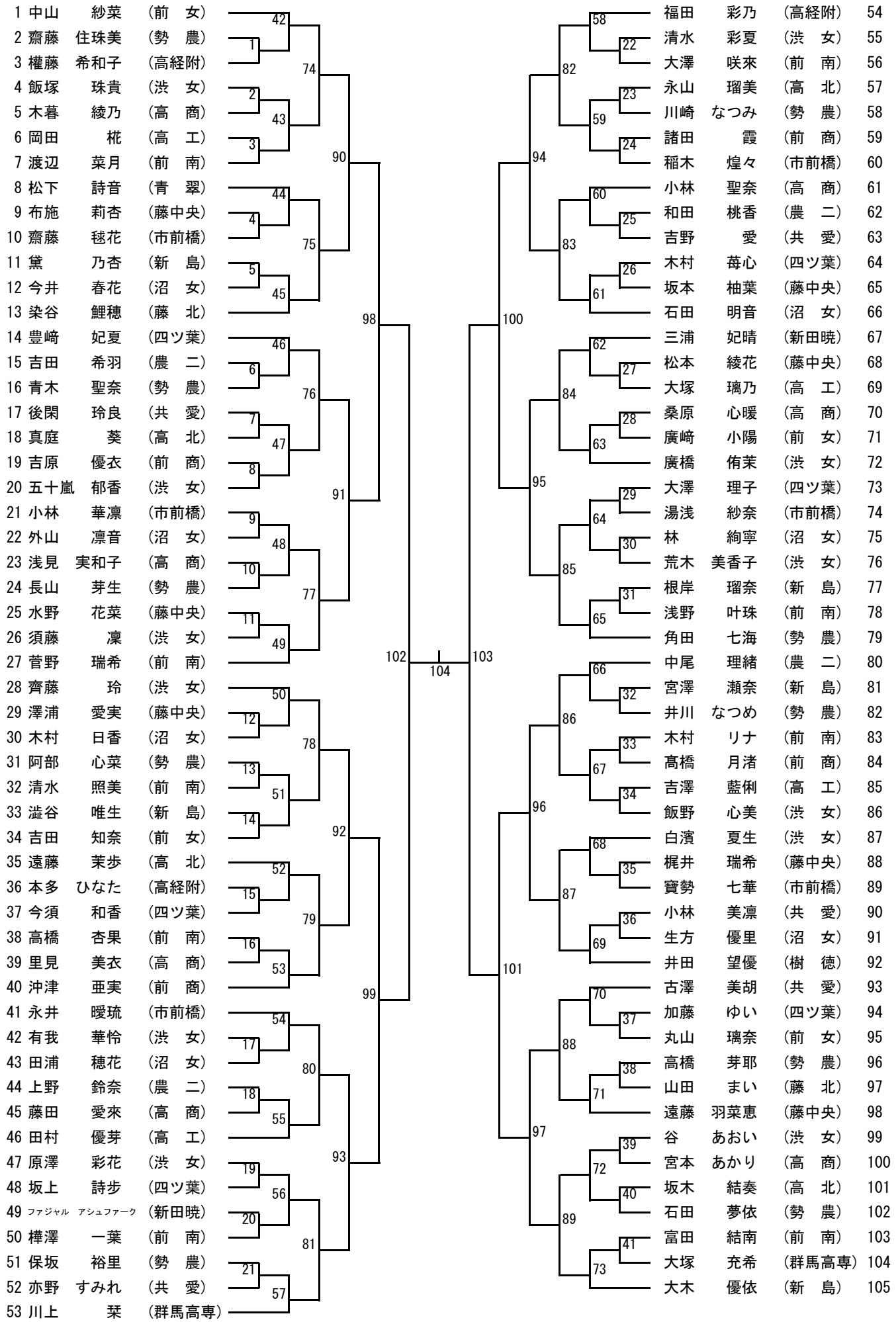
1 中山 紗菜 (前 女)
2 齋藤 住珠美 (勢 農)
3 權藤 希和子 (高経附)
4 飯塚 珠貴 (渋 女)
5 木暮 綾乃 (高 商)
6 岡田 椛 (高 工)
7 渡辺 菜月 (前 南)
8 松下 詩音 (青 翠)
9 布施 莉杏 (藤中央)
10 齋藤 毬花 (市前橋)
11 黛 乃杏 (新 島)
12 今井 春花 (沼 女)
13 染谷 鯉穂 (藤 北)
14 豊崎 妃夏 (四ツ葉)
15 吉田 希羽 (農 二)
16 青木 聖奈 (勢 農)
17 後閑 玲良 (共 愛)
18 真庭 葵 (高 北)
19 吉原 優衣 (前 商)
20 五十嵐 郁香 (渋 女)
21 小林 華凛 (市前橋)
22 外山 凛音 (沼 女)
23 浅見 実和子 (高 商)
24 長山 芽生 (勢 農)
25 水野 花菜 (藤中央)
26 須藤 凜 (渋 女)
27 菅野 瑞希 (前 南)
28 齊藤 玲 (渋 女)
29 澤浦 愛実 (藤中央)
30 木村 日香 (沼 女)
31 阿部 心菜 (勢 農)
32 清水 照美 (前 南)
33 澁谷 唯生 (新 島)
34 吉田 知奈 (前 女)
35 遠藤 茉歩 (高 北)
36 本多 ひなた (高経附)
37 今須 和香 (四ツ葉)
38 高橋 杏果 (前 南)
39 里見 美衣 (高 商)
40 沖津 亜実 (前 商)
41 永井 曖琉 (市前橋)
42 有我 華怜 (渋 女)
43 田浦 穂花 (沼 女)
44 上野 鈴奈 (農 二)
45 藤田 愛來 (高 商)
46 田村 優芽 (高 工)
47 原澤 彩花 (渋 女)
48 坂上 詩歩 (四ツ葉)
49 ファジャル アシュファーク (新田暁)
50 樺澤 一葉 (前 南)
51 保坂 裕里 (勢 農)
52 亦野 すみれ (共 愛)
53 川上 栞 (群馬高専)
福田 彩乃 (高経附) 54
清水 彩夏 (渋 女) 55
大澤 咲來 (前 南) 56
永山 瑠美 (高 北) 57
川崎 なつみ (勢 農) 58
諸田 霞 (前 商) 59
稲木 煌々 (市前橋) 60
小林 聖奈 (高 商) 61
和田 桃香 (農 二) 62
吉野 愛 (共 愛) 63
木村 苺心 (四ツ葉) 64
坂本 柚葉 (藤中央) 65
石田 明音 (沼 女) 66
三浦 妃晴 (新田暁) 67
松本 綾花 (藤中央) 68
大塚 璃乃 (高 工) 69
桑原 心暖 (高 商) 70
廣崎 小陽 (前 女) 71
廣橋 侑茉 (渋 女) 72
大澤 理子 (四ツ葉) 73
湯浅 紗奈 (市前橋) 74
林 絢寧 (沼 女) 75
荒木 美香子 (渋 女) 76
根岸 瑠奈 (新 島) 77
浅野 叶珠 (前 南) 78
角田 七海 (勢 農) 79
中尾 理緒 (農 二) 80
宮澤 瀬奈 (新 島) 81
井川 なつめ (勢 農) 82
木村 リナ (前 南) 83
髙橋 月渚 (前 商) 84
吉澤 藍俐 (高 工) 85
飯野 心美 (渋 女) 86
白濱 夏生 (渋 女) 87
梶井 瑞希 (藤中央) 88
寶勢 七華 (市前橋) 89
小林 美凛 (共 愛) 90
生方 優里 (沼 女) 91
井田 望優 (樹 徳) 92
古澤 美胡 (共 愛) 93
加藤 ゆい (四ツ葉) 94
丸山 璃奈 (前 女) 95
高橋 芽耶 (勢 農) 96
山田 まい (藤 北) 97
遠藤 羽菜恵 (藤中央) 98
谷 あおい (渋 女) 99
宮本 あかり (高 商) 100
坂木 結奏 (高 北) 101
石田 夢依 (勢 農) 102
富田 結南 (前 南) 103
大塚 充希 (群馬高専) 104
大木 優依 (新 島) 105